www.unitelecom.net

Унител

Оператор надёжной связи
для вашего бизнеса

Унител

Безграничные возможности

современных телекоммуникаций для развития вашего бизнеса

- для бизнеса
- для управляющих компаний
- для операторов связи
- для государственного сегмента

Цифры и факты

11 лет на рынке телеком-услуг

B+ (АКРА) кредитный рейтинг

24/7 поддержка клиентов

90% выручки B2B

1200+ км ВОЛС

1790+ довольных клиентов

- 2023 год - выход на Московскую биржу и успешный дебют на рынке облигаций
- 2024 год - приобретение и консолидация компаний: ООО «Вестком», ООО «Телеком файв» и ООО «Горинфосеть».

Унител

Связь - это не просто технология,
это диалог между людьми, между бизнесами.

Наша миссия - создавать эту связь, чтобы наши клиенты
могли успешно развивать свой бизнес и всегда оставаться на связи
со своими клиентами и партнёрами.

Оператор связи для B2B, которому доверяют:

СИТИМОБИЛ
ПАНОРАМА
ЛЮДИЛЮБЯТ
улыбка радуги
ФИНСТАР БАНК
DNS
СМ-Клиника
Кисточки
ЮВЕЛИРНЫЙ ЗАВОД ПЛАТИНА
Реалъ
petshopru
ПЕЛЛА
грузовичкоф
DOSTAЕВСКИЙ
ТРЕНД единый центр новостроек
Лига Ставок
МЕГАВТО
SMEKALKA
МАСТЕР КЕБАБ
АЭРО мебель
СУШИWOK
ВКУСВИЛЛ
СИГМА МОТОРС
S7 Airlines
FONBET
БРЫНЗА
ROSSTRO РОССТРО
BlackWood scottish pub
MOLLIE'S
KERAMA MARAZZI
ИТАКА недвижимость
Marketplace
BetBoom
Dublin IRISH PUB
7 СЕМИШАГОФФ
СПбГУ

Унител

Почему мы ?

Собственная волс

Более 1200 км собственной волоконно-оптической сети, на базе оборудования от ведущего мирового вендора CISCO.

Гибкость и масштабируемость

Быстро адаптируем услуги под изменяющиеся потребности вашего бизнеса. В кейсе компании более 30% нестандартных проектов. Поделитесь с нами своей задачей и мы найдём лучшее техническое решение для вашей IT-инфраструктуры.

Клиентоцентричность

Мы заинтересованы в долгосрочном сотрудничестве, поэтому действуем максимально оперативно и гибко в интересах клиента,
Ваш персональный менеджер всегда на связи.

Техническая поддержка 24/7

Мы следим за бесперебойностью связи круглые сутки и ответим на ваш звонок в любое время. Среднее время ожидания ответа специалиста не более 1 минуты.

Слаженная команда

Команда с многолетним опытом работы в телеком-индустрии, в которой каждый сопричастен к общему делу и ориентирован на счастье клиента.

Проактивный мониторинг

Выявим и устраним потенциальные проблемы до того, как они повлияют на работу клиента.

Унител

Карта сервисов

ТЕЛЕФОНИЯ	ОБЛАЧНАЯ ТЕЛЕФОНИЯ	ИНТЕРНЕТ	ДАТА-ЦЕНТР	СЕТЕВАЯ АРХИТЕКТУРА	ИТ-УСЛУГИ	ТЕЛЕМАТИКА
IP-телефония в офис	Запись и хранение разговоров	Выделенная линия	Облачные решения	Point-to-point (канал L2)	Аудит сети	Видеонаблюдение
Цифровой поток E1 и SIP-транк	Голосовой сценарий	WI-Fi для бизнеса	Colocation	Виртуальные частные сети L2 / L3 VPN	IT аутсорсинг	Видеоаналитика
Номер 8-800	Группы вызовов	Wi-Fi с авторизацией	Dedicated		Trade-in телеком-оборудования	
Индивидуальные тарифы	Статистика звонков	Wi-Fi радар				
	Интеграция с CRM	IPTV				

Сроки включения:

до 1 рабочего дня в точках присутствия

до 10 рабочих дней при строительстве новой ВОЛС

Унител

Телефония

- IP-телефония в офис
- Цифровой поток E1 и SIP-транк
- Номер 8-800
- Индивидуальные тарифы

Тракт E1 / VoIP-Транк

Мы подключим вашу АТС к телефонной сети общего пользования посредством технологий E1 или VoIP (SIP).

Номер 8-800

Чтобы ваши клиенты могли бесплатно звонить со всей России, мы предоставим вам Федеральный номер 8-800.

Облачная телефония

Если у вас нет своей АТС, мы создадим для вас инфраструктуру на базе нашей виртуальной станции IP PBX, которая объединит ваши офисы в единую корпоративную сеть с использованием дополнительных сервисов: голосовое меню, приветствие, запись разговоров и др. Виртуальная АТС позволит снизить затраты на корпоративную связь, при этом сотрудники могут выполнять свои обязанности в любой точке земного шара.

- Запись и хранение разговоров
- Виртуальный секретарь: голосовое приветствие и меню
- Виртуальный контакт-центр: формирует очередь и распределяет звонки
- Обратный звонок: виджет для обратного звонка на вашем сайте
- Переадресация звонков на мобильный номер
- Гибкое распределение звонков между сотрудниками
- Интеграция с CRM системами
- Статистика звонков

Унител

- Выделенная линия
- WI-Fi для бизнеса
- Wi-Fi с авторизацией
- Wi-Fi радар
- IPTV

Интернет

Выделенная линия

Безлимитный высокоскоростной доступ в Интернет по симметричному каналу с предоставлением статических IP-адресов. В качестве дополнительной опции мы можем реализовать услугу Интернет с использованием протокола BGP.

Wi-Fi с авторизацией

Сервис актуален для любых заведений, которые раздают своим клиентам бесплатный Wi-Fi. Для ваших клиентов мы обеспечим публичный доступ в Интернет по технологии Wi-Fi с идентификацией пользователей согласно постановлению Правительства РФ №758.

IPTV

Дополнительные сервисы

IP-телевидение

Создайте комфортную зону отдыха для своих сотрудников и гостей офиса с услугой IP-телевидение. Организуйте креативные совещания и деловые встречи. В местах коллективного просмотра (бары, кафе, рестораны) мы предоставим услугу с правом публичного показа.

100+ каналов разной направленности

сверхкачественное изображение

объемное звучание

Wi-Fi-радар

Современное решение по сбору MAC-адресов для аналитики и рекламного ретаргетинга.

Поднимите ваши продажи при помощи услуг цифрового маркетинга!

Унител

Облачные решения

Colocation

Dedicated

Дата-центр

Работа в облаке означает, что вы не тратите время и ресурсы на поддержку собственных серверов, при этом обеспечивается более высокий уровень надёжности и сохранности ваших данных.

Colocation

Для повышения надёжности и отказоустойчивости вашей серверной инфраструктуры мы разместим ваше оборудование на площадке Дата-центра.

Didicated

Также мы готовы предоставить в аренду серверное и сетевое оборудование.

Преимущества ЦОД

Использование облачных решений помогут сократить ваши расходы на IT, сконцентрировав высвободившиеся ресурсы на развитие собственного бизнеса.

01 гарантийное бесперебойное питание

02 поддержание постоянного микроклимата

03 круглосуточная техподдержка

04 контролируемый доступ в помещения

Point-to-point
(канал L2)

Виртуальные частные
сети L2 / L3 VPN

Унител

Сетевая инфраструктура

Если перед вами стоит задача объединить офисы и филиалы в единую сеть передачи данных, то мы можем предложить несколько технических решений. Предлагаемые нами решения позволят сократить расходы на закупку и обслуживание сетевого оборудования и обеспечат конфиденциальность передаваемой информации.

Point-to-point (канал L2) | VPN 2-го уровня (VPLS) | VPN 3-го уровня (Virtual Routing)

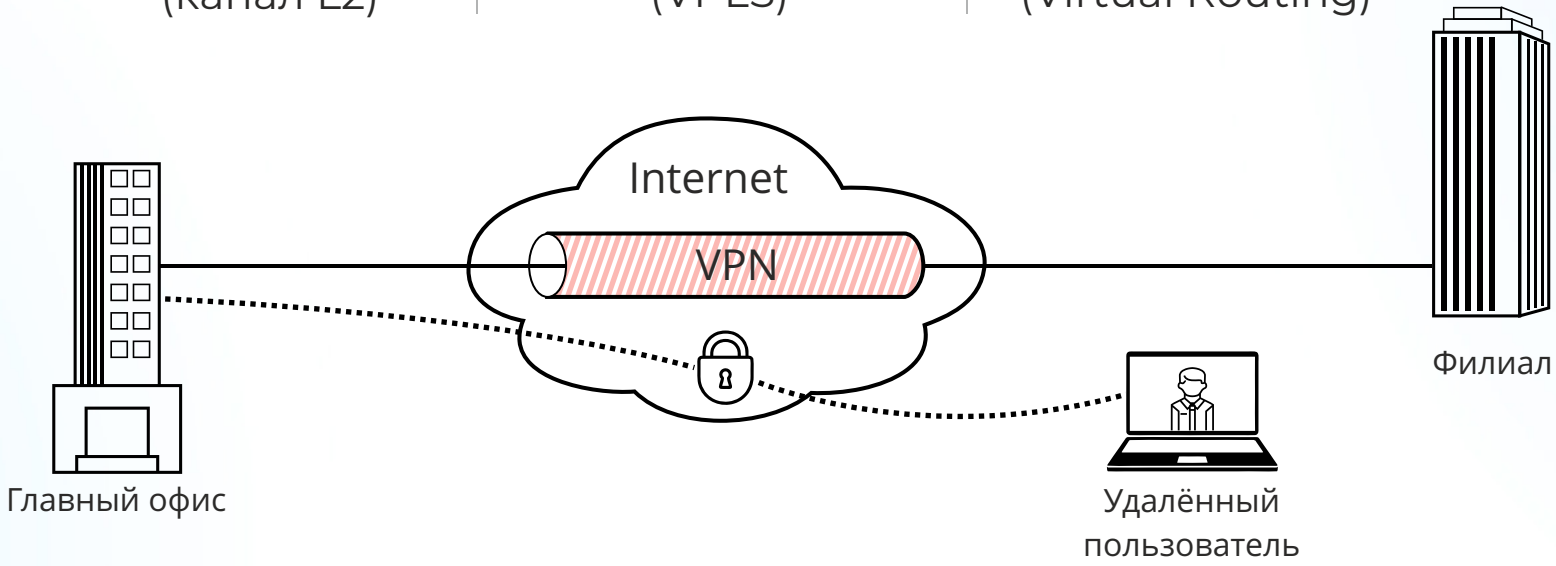

Аудит сети

IT аутсорсинг

Trade-in телеком-оборудования

Унител

IT-услуги

IT-услуги - это не только устранение уже возникших проблем. В первую очередь - это профилактика работы всей IT-инфраструктуры с целью предотвращения поломок, сбоев и обеспечения постоянной стабильной работы всего оборудования.

Поддержка и оптимизация

информационных технологий в организации

01

Технический аудит сети

В результате технического аудита вы получите объективную оценку о состоянии всей IT-инфраструктуры, о параметрах работы сети, сведения о выявленных проблемах и уязвимостях, где необходима модернизация. Эти сведения позволят подходить к вопросу дальнейших инвестиций более конструктивно.

02

IT-аутсорсинг

С целью снижения расходов на содержание собственной технической поддержки и получения качественных IT-услуг вы можете передать нам на аутсорсинг обязанности по обслуживанию компонентов сети или всей IT-инфраструктуры.

03

Trade-in

При технической целесообразности в рамках общего проекта мы можем заменить устаревшее телеком-оборудование на новое.

Видеонаблюдение

Видеоаналитика

Подключение IP-камер к резервному серверу

Учёт рабочего времени

Контроль ТС на парковке

Измерение средней скорости ТС

Подсчёт посетителей

Анализ движения посетителей в кадре

Анализ наполненности полок

Детектор очередей

Событийный контроль складских операций

Детектор огня

Стационарные и мобильные клиенты

Отправка тревожных сообщений

Детектор выхода из строя

Детектор дыма

Трекинговый детектор движения

Распознавание и поиск лиц

«Тепловая» видеоаналитика движения

Контроль кассовых операций

Распознавание автомобильных номеров

Телематика

Услуга «Видеонаблюдение» в офисных помещениях и на предприятиях - это инвестиция в безопасность и защиту вашего бизнеса.

Подбор оборудования

Монтаж

Пуско-наладочные работы

Для обеспечения безопасности в автоматическом режиме, без участия человека, мы предоставим услугу «Видеоаналитика». Возможность удалённого доступа и аналитические функции обеспечат оперативное реагирование на инциденты.

Унител

Современные решения

для управляющих компаний и собственников недвижимости

Для управляющих компаний и собственников недвижимости у нас максимально выгодные агентские условия сотрудничества.

Структурированная кабельная система (СКС)

Мы можем выполнить прокладку или замену СКС, предложить комплексный пакет услуг и оперативное включение арендаторов. СКС обеспечит надёжную и гибкую инфраструктуру для передачи данных, голоса и видео.

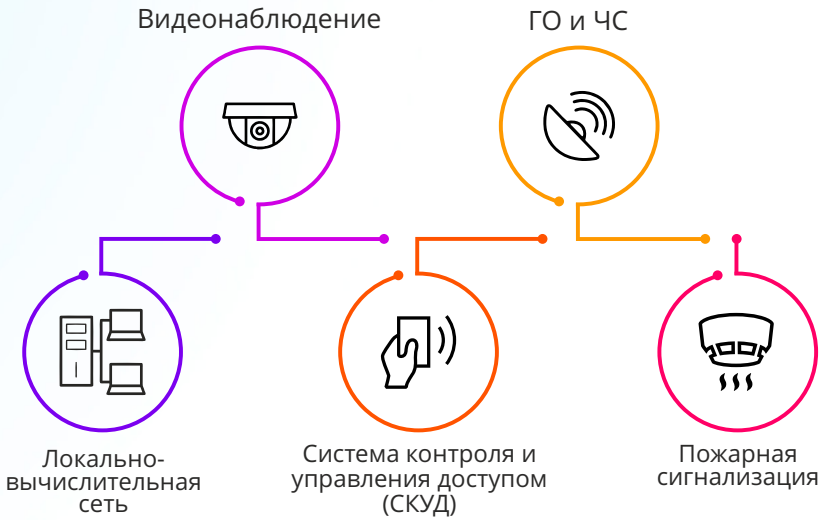

Интернет вещей (IoT)

Позволяет подключать и управлять различными устройствами и системами (например, освещением, отоплением, вентиляцией) через интернет.

Унител

Сроки включения и этапы проекта

Каждый бизнес индивидуален, поэтому наши телекоммуникационные решения разрабатываются с учётом специфики вашей деятельности. Анализ бизнес-потребностей клиента – первый шаг, с которого начинается составление индивидуального предложения.

I

Анализ и оптимизация

- Выявление потребностей
- Предварительный анализ схемы включения
- Аудит сети
- Оптимизация ваших затрат на связь

II

Договор

- Обсуждение индивидуальных коммерческих условий
- Согласование параметров SLA
- Подписание договора

III

Реализация

- Обследование кабельной канализации
- Выполнение всех необходимых согласований
- Получение разрешений от госструктур
- Строительно-монтажные работы
- Подготовка оборудования

IV

Запуск

- Выезд инженера для запуска услуг в эксплуатацию
- Круглосуточный мониторинг сети

petshopru

«ООО «Ин-Ритейл» - сеть магазинов для животных PETSHOP, выражает благодарность и признательность оператору Унител за успешное сотрудничество в организации каналов передачи данных всей нашей сети. Сотрудничество началось с декабря 2014 года по реализации 27 точек. Все наши точки розничных продаж и центральный офис были включены ранее указанного срока, что подтверждает обещанную оперативность Партнёра...»

Рябинкин Н.А.

Технический директор
ООО «Ин-Ритейл»

ЛЮДИЛЮБЯТ

«...Благодаря открытости и клиентоориентированности партнёра, удалось выстроить совместную работу по подключению действующих и строящихся объектов сети в соответствии с высокими стандартами бренда «Людилюбят».

Мы искренне рады сотрудничеству с компанией ООО «Унител», с оптимизмом смотрим на дальнейшее развитие наших отношений, желаем нашим партнёрам не снижать высокий уровень качества предоставляемых услуг и динамичного успешного развития...»

Смолкин А.Д.

Руководитель отделов планирования,
аналитики и информационных технологий
Сеть кондитерских-пекарен «Люди Любят»

ПЕЛЛА

«... Мы провели серьёзный конкурс среди операторов Санкт-Петербурга и именно компания Унител смогла удовлетворить всем нашим критериям и требованиям по качеству услуг связи. При этом взяв на себя дополнительные обязательства по разработке и выпуску проектной документации в соответствии с нашим техническим заданием...»

Цатуров Г.Р.

Генеральный директор
ОАО Ленинградский
судостроительный завод «ПЕЛЛА»

Унител

Связь для бизнеса

Контакты:

Многоканальный:
+7 (812) 244-244-4

Техническая поддержка:
+7 (812) 244-244-5

8-800-5-111-244

www.unitelecom.net